DRAWING NO
15363932
SHEET 1 OF 1

REV	DATE	REVISION RECORD	DR	CK	APPR
L/O	09DE98	DESENHO ADOTADO PELA DELPHI – P	ODD	ECV	MAC
A	17JL99	DESENHO ADOTADO EM NOVO FORMATO			

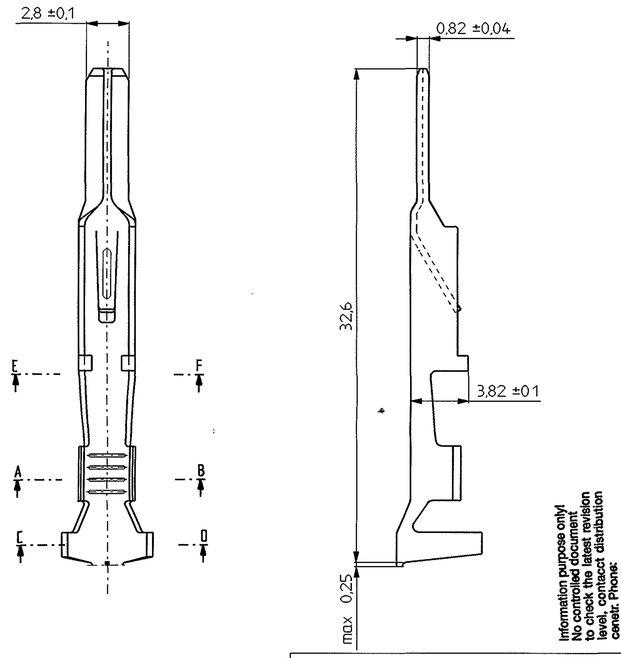

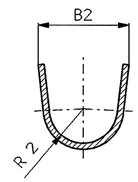

Schnitt C-D

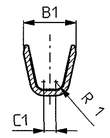

Schnitt A-B

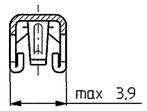

Schnitt E-F

Information purpose only!
No controlled document
to check the latest revision
level, contacct distribution
center. Phone:

Index	Änderung	Datum	Name
4	Zeichnung in CAD übernommen	09/9/92	Kaftan

Weitergabe sowie Vervielfältigung dieser Unterlage, Verwertung und Mitteilung
ihres Inhalts nicht gestattet soweit nicht ausdrücklich zugestanden
Zuwiderhandlungen verpflichten zum Schadenersatz
Alle Rechte für den Fall der Patenterteilung oder Gebrauchsmuster-Eintragung vorbehalten

Benennung
280 Metri-Pack Stift
(sealed)

Maßstab	5 1	
1992	Datum	Name
Bearb	09/09	Kaftan
Gepr	14 11 94	Gut

nicht tolerierte Maße
< 1 mm = ± 0 08
1–12 mm = ± 0 15
> 12 mm = ± 0 25
Winkel ± 4°

0,8		2,25	0,5			6,0	3,7	0,4	f - Sn	Cu Zn 30 F 43			1,0 - 2,5	413 121
C1±02	H3	R2±02	R1±02	H2±02	H1±02	B2±02	B1±02	Mat-Dicke	Oberfl	Werkstoff	Ltg - A Φ	Ltg - typ	Quers	ID-Nr

Zeichnungs-Nr 6801.200/ Blatt K
Ersatz für
Ersetzt durch

CAD
REINSHAGEN
Kabelwerke Reinshagen GMBH
5600 Wuppertal 21

ALLE RECHTE VORBEHALTEN !
ALL RIGHTS RESERVED !
TOUS DROITS RESERVÉS !

PART NO	REFERENCE	MATERIAL	PLATING	GAUGE	CABLE OD
15363932	ID413121	BRASS	TIN	1 00–2 50	–

DELPHI
PACKARD ELECTRIC SYSTEMS

REFERENCE: REINSHAGEN SEE CHART	DR: OSWALDO DE DOMINICIS NETO
SUPPLIER REV LEVEL: 4 / 09SE92	CK: EMERSON DE C VAMONDES
	APPR: MAURÍCIO A CARVALHO

MATERIAL: SEE CHART

NAME: TERMINAL M/P SLD 2.80 M

DRAWING NO: 15363932 SHEET 1 OF 1

SIZE: A1

THIS DRAWING IS NOT TO BE DUPLICATED OR REPRODUCED WITHOUT AUTHORITY OF DELPHI – PACKARD ELECTRIC SYSTEMS DO BRASIL